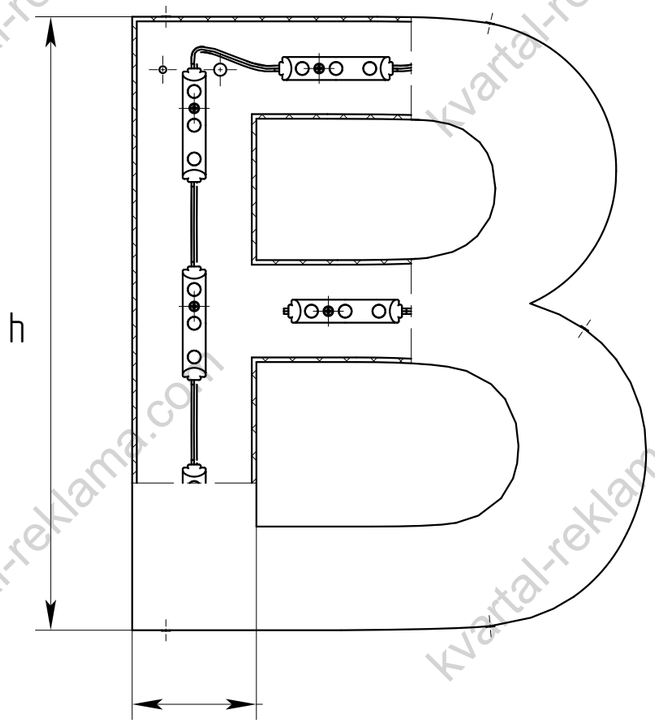

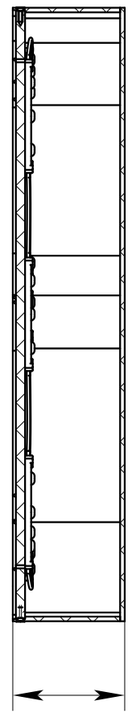

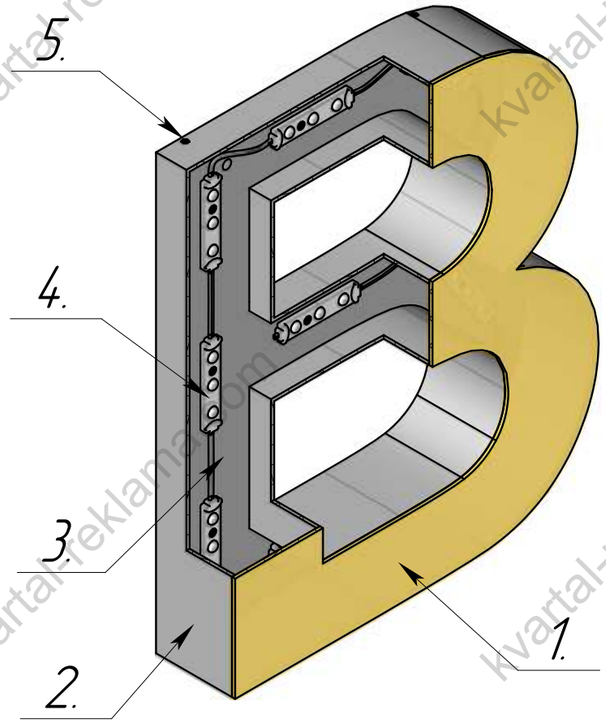

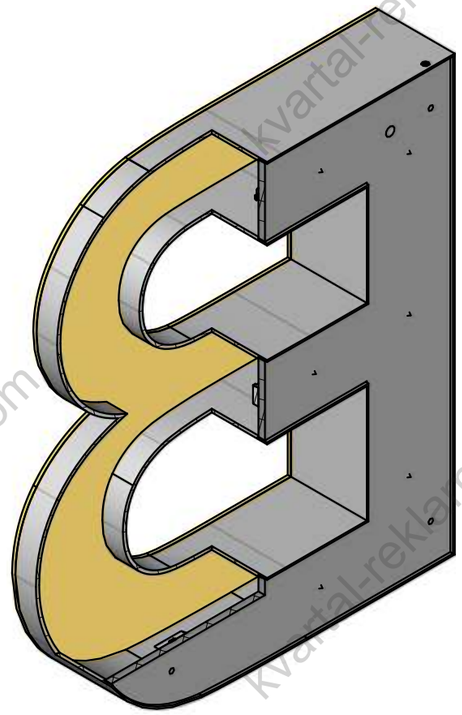

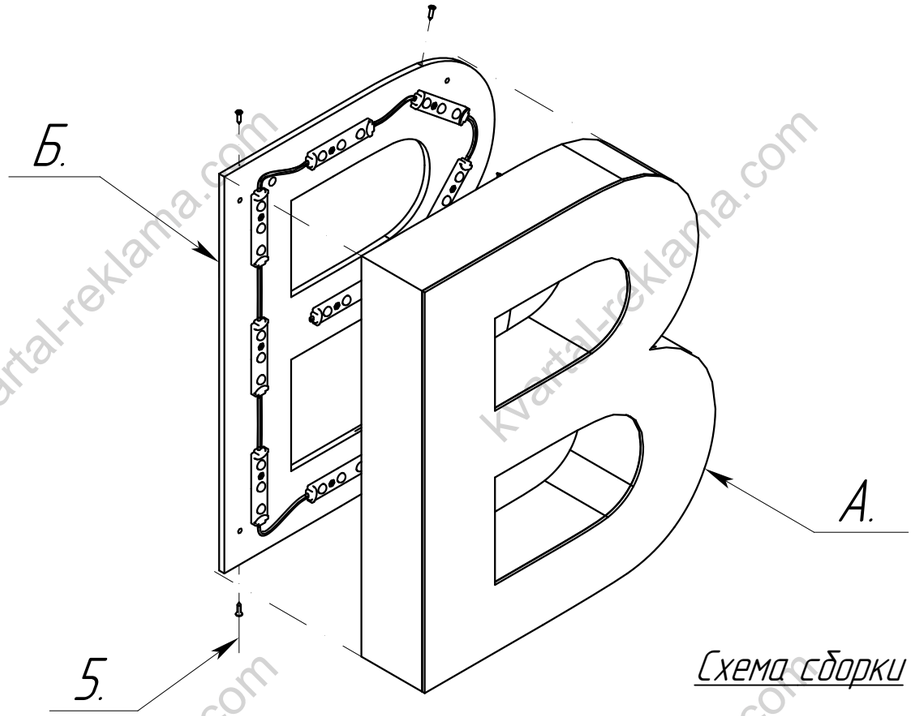

Схема сборки

1.	Лицевая часть (световая)
2.	Торцевая часть. пластик ПВХ 3-4мм
3.	Задняя стенка. пластик ПВХ 6-8мм
4.	Светодиодные модули.
5.	Крепление сборочное. (саморез, заглушка)
b	Глубина буквы
h	Высота буквы
g	Ширина штриха
А.	Деталь сборки (цельноклееная)
Б.	Деталь сборки (частично клееная)

www.kvartal-reklama.com
ИП Королёва М.В. ИНН 301710212641
+7 (8512) 60 00 79
+7 903 321 65 69

КВАРТАЛ

Изм.	Лист	N докум.	Подп.	Дата

"Пластиковая буква с прямой подсветкой"

Лист 1

Копировал

Формат А3

kvartal-reklama.com