Установка букв с подсветкой на планшет / кассету из АКП

Техническое задание «Базовое».
Общие требования.

1. Установка букв на каркас должна осуществляться в разобранном виде. Сборка буквы должна осуществляться после установки задней стенки и коммутации светотехники. Позиционирование букв должно осуществляться по шаблону в масштабе 1:1
2. Задняя стенка букв должна крепиться к панели:
   2.1. Вне помещения - на дистанции не менее 10мм, через полые металлические проставки,
   2.2. В интерьере – вплотную к поверхности панели либо на дистанции 1–2 мм

   винтами с пресс-шайбой. Слаботочная электропроводка должна проходить внутри планшета / кассеты.

3. Электропроводка и соединения, должны быть выполнены согласно требованиям *«ПУЭ» (6 и 7изд.)* «Правила устройства электроустановок» Слаботочная электропроводка должна быть выполнена проводом *ПуГВ 1х1.5-2мм²*. Все провода должны быть закреплены на корпусе и не создавать затемнений на лицевой части плафона. Расцветка жил и проводов должна соответствовать *ПУЭ-7 п.2.1.31*. Соединения проводов должны соответствовать *ПУЭ-7 п.2.1.21, ПУЭ-7 п.2.1.22, ПУЭ-7 п.6.6.13*. Изоляция соединений должна соответствовать *ПУЭ-7 п.2.1.25*.
4. Сборка буквы должна осуществляться винтами, установленными через торцевую часть плафона в заднюю часть буквы, преимущественно с верхней и с нижней стороны элемента. При интерьерном исполнении необходимо использовать «саморез универсальный *SG 2,5х16»* с потайной шляпкой и заглушку из виниловой пленки в цвет борта плафона. При экстерьерном исполнении может использоваться «саморез *DIN 7981 2,2х16»* с полукруглой шляпкой, окрашенный в цвет борта плафона.

Условный чертеж.

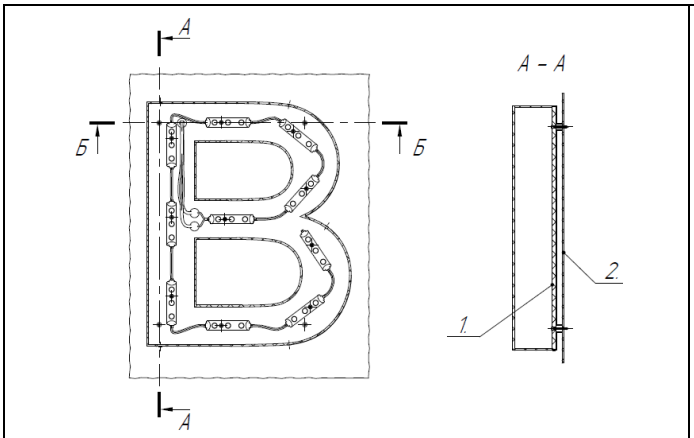

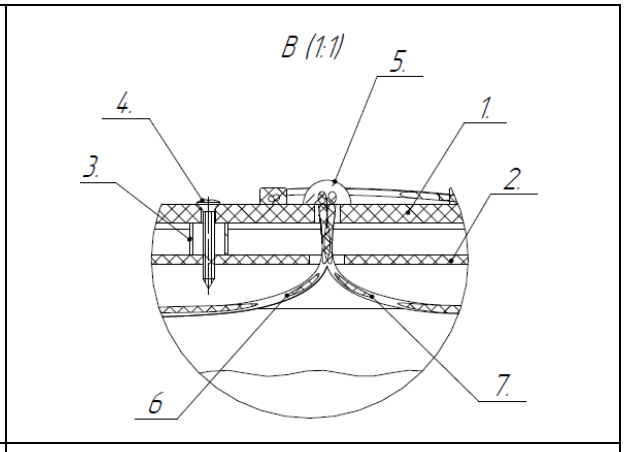
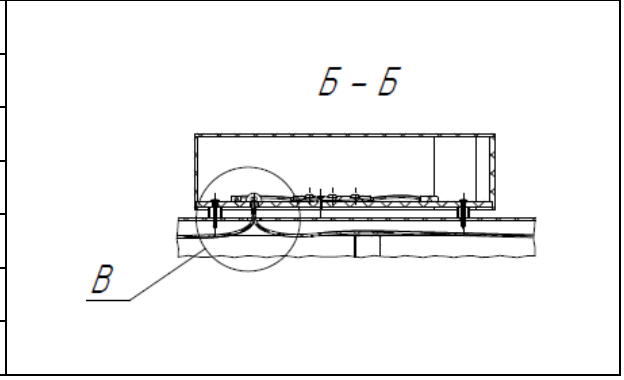
1.	*Задняя стенка буквы*
2.	*Основа вывески (АКП)*
3.	*Металлическая проставка (трубка)*
4.	*Винт с пресс-шайбой*
5.	*Соединение проводов изолированное*
6.	*Входящий питающий провод*
7.	*Исходящий провод*