Консоль пластиковая.

Техническое задание «Базовое».
Общие требования.

1. Консоль должна состоять из частей с возможностью разборки, снятия-замены рекламной части, светотехники (светодиодных модулей) и блока питания. Каркас консоли может быть как цельный, так и разборный в случае необходимости регулировки расстояния корпуса консоли от плоскости фасада.
2. Корпус консоли должен быть склеен в единую деталь, выполнен из пластика плотностью не ниже *0.55 г/см³* либо из алюминиевой композитной панели. Все видимые пластиковые части корпуса должны быть оклеены виниловой пленкой.
3. Металлический каркас консоли должен быть выполнен согласно требованиям *ГОСТ 23118–99* «Конструкции стальные строительные». Все открытые торцы труб должны быть заглушены. Каркас должен быть окрашен атмосферостойкой эмалью в два слоя. Монтажные отверстия должны иметь диаметр *10.5мм* и расположены таким образом, чтобы при монтаже консоли в собранном виде части корпуса не препятствовали установке в них крепежа размером *10х150мм*.
4. Подсветка должна осуществляться светодиодными модулями белого холодного свечения для торцевой подсветки. Модули должны быть установлены на внутреннем торце корпуса консоли равномерно на одинаковом расстоянии друг от друга. Каждый модуль должен крепиться к корпусу консоли саморезом. Блок питания должен быть установлен внутри корпуса консоли, либо, при наличии кожуха кронштейна, внутри него. Блок питания должен быть исполнен в тонком корпусе и не создавать затемнений на световых рекламных частях консоли. Мощность светотехники должна составлять не менее *60Вт/м²*.
5. Электропроводка и соединения, должны быть выполнены согласно требованиям *«ПУЭ» (6 и 7изд.)* «Правила устройства электроустановок» Слаботочная электропроводка должна быть выполнена проводом *ПуГВ 1х1.5 мм²*. Все провода должны быть закреплены на корпусе и не создавать затемнений на световых рекламных частях консоли. Для проведения силовой проводки при монтаже, должны быть предусмотрены все необходимые отверстия для трассы от блока питания до поверхности фасада. Расцветка жил и проводов должна соответствовать *ПУЭ-7 п.2.1.31*. Соединения проводов должны соответствовать *ПУЭ-7 п.2.1.21, ПУЭ-7 п.2.1.22, ПУЭ-7 п.6.6.13*. Изоляция соединений должна соответствовать *ПУЭ-7 п.2.1.25*.
6. Лицевая часть должна быть выполнена из светорассеивающего акрилового стекла толщиной *3мм* и обрамлена профилем *«Elkamet™»*. По всей длине соединение профиля со стеклом должно быть склеено цианакрилатным клеем. Крепление лицевой части должно осуществляться через профиль окрашенным в цвет профиля крепежом.
7. Изображение лицевой части должно быть выполнено либо аппликацией цветных виниловых пленок, либо фотопечатью на материале *«BackLite»*. Также возможно использование фотопечати на транслюцентной виниловой пленке с технологией многослойного наложения.
8. Консоль должна быть укомплектована сборочным крепежом, крепежом для монтажа (*дюбель фасадный 10х120*), проводом для силовой проводки (*ПВС 3х1.5 мм² / 2х1.5 мм²*), длиной не менее пяти погонных метров.
9. Изделие должно быть упаковано с помощью воздушно-пузырчатой упаковочной пленки.

Условный чертеж.

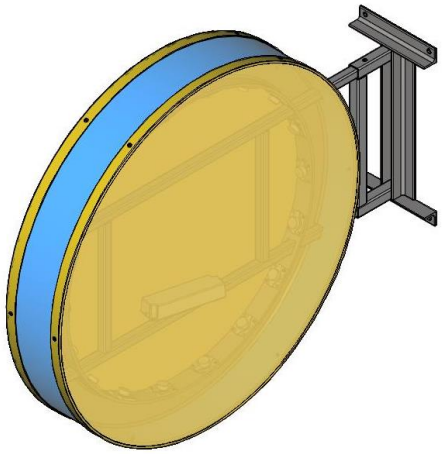

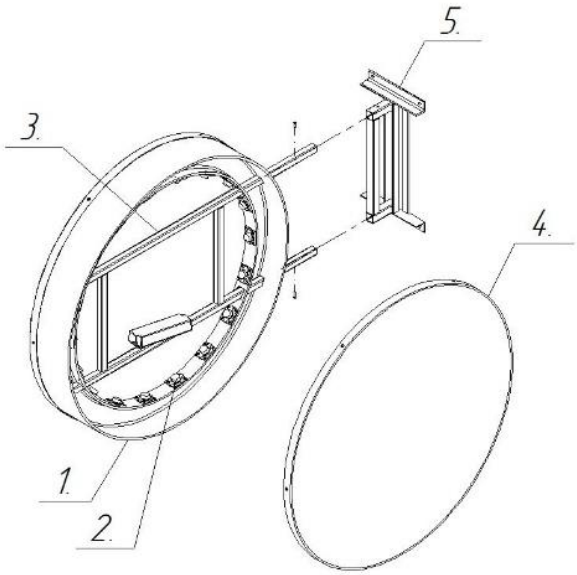
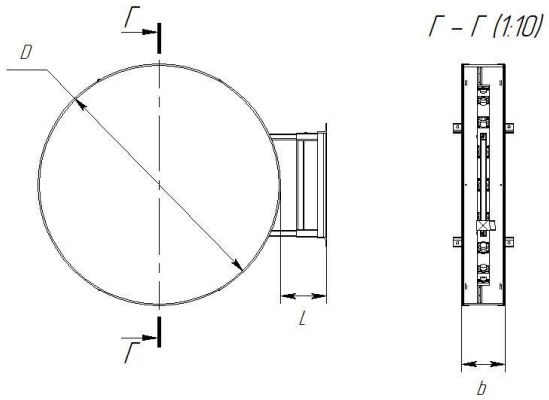
D	*Диаметр короба*
l	*Длина кронштейна*
b	*Ширина короба*
1.	*Пластиковый каркас короба*
2.	*Светодиодная подсветка*
3.	*Металлический каркас короба*
4.	*Рекламное поле*
5.	*Кронштейн для крепления к стене*