Буква пластиковая с фронтальным свечением

Техническое задание «Базовое». Общие требования.

1. Буква должна состоять из двух частей: задняя стенка и плафон (лицевая и торцевая часть). Стыковка плафона с задней стенкой должна быть подготовлена таким образом, чтобы задняя стенка входила внутрь плафона на глубину *0.5-1мм*. Задняя стенка не должна выступать за пределы плафона или проваливаться внутрь него. Зазор между лекалом борта и лекалом задней стенки не должен превышать *0.5мм*.
2. Плафон буквы должен быть склеен в единую деталь, выполнен из пластика плотностью не ниже *0.55 г/см³* и светорассеивающего акрилового стекла толщиной *2-3мм.* Стыковочные швы борта должны находиться в верхней, (не просматриваемой снизу) части элемента либо в углах.
3. Задняя стенка буквы должна быть выполнена из пластика толщиной не тоньше *6мм*.
4. Крепление плафона к задней части должно осуществляться саморезами. Сборочный крепеж должен быть установлен через торцевую часть плафона в заднюю часть буквы, преимущественно с верхней и с нижней стороны элемента. При интерьерном исполнении необходимо использовать саморезы *SG 2,5x16* с потайной шляпкой и заглушки из виниловой пленки в цвет борта плафона. При экстерьерном исполнении могут использоваться саморезы *DIN 7981 2,2x16* с полукруглой шляпкой, окрашенные в цвет борта плафона. Плафон и задняя стенка должны иметь подготовленные отверстия для установки сборочного крепежа.
5. Подсветка должна осуществляться светодиодными модулями белого холодного свечения с линзой и углом свечения не менее *170°*. Корпус модуля должен иметь 2–3 SMD диода расположенных в один ряд. Модули должны быть установлены на задней части равномерно на максимально-возможно одинаковом расстоянии друг от друга. Каждый модуль должен крепиться задней стенки саморезом. Яркость свечения должна составлять не менее *7000lm/м²*.
6. Оклейка плафона буквы должна осуществляться согласно паспорту цвета проекта. Для оклейки борта плафона должна использоваться не просвечивающаяся виниловая пленка, стыковочные швы пленки должны находиться в верхней, (не просматриваемой снизу) части элемента либо в углах. Для оклейки лицевой части должна использоваться светорассеивающая виниловая пленка. Оклейка лицевой части должна производиться таким образом, чтобы пленка заворачивалась на торцевую часть и на стыке/крае лицевой части не оставалось не оклеенных участков. При использовании в проекте белого свечения оклейка лицевой части не требуется.
7. Буква должна быть укомплектовано сборочным крепежом и (в случае интерьерного исполнения) необходимыми заглушками.
8. Изделие должно быть упаковано с помощью воздушно-пузырчатой упаковочной пленки.

Условный чертеж.

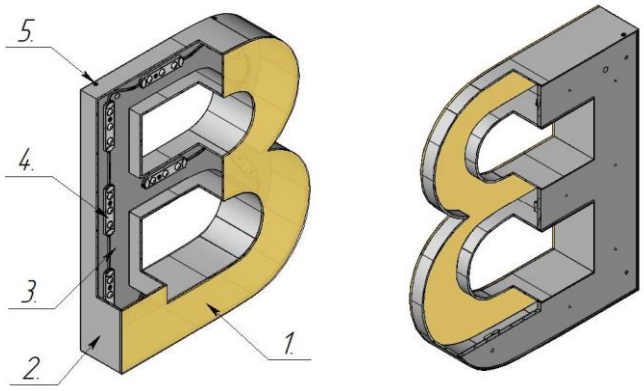

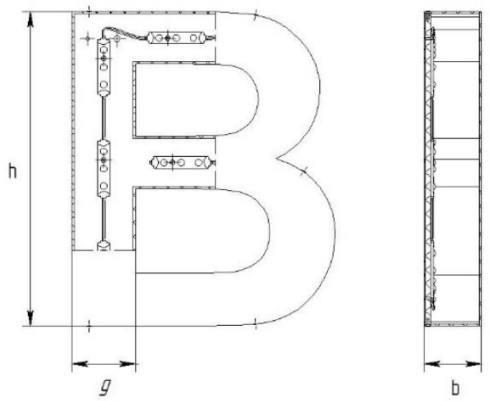
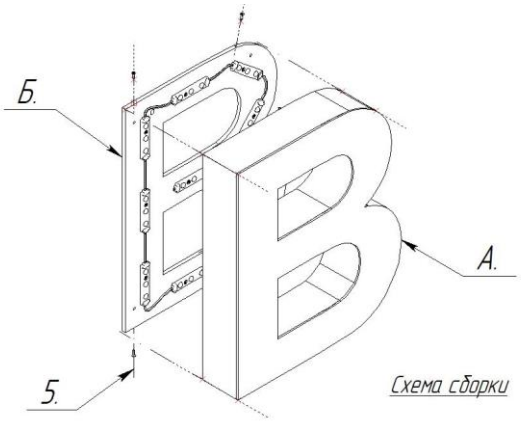
1	*Лицевая часть (Стекло акриловое, светорассеивающее)*
2	*Торцевая часть (пластик ПВХ 3-4мм)*
3	*Задняя стенка (пластик ПВХ 6-8м)*
4	*Светодиодные модули.*
5	*Крепление сборочное*
b	*Глубина буквы*
h	*Высота буквы*
g	*Ширина штриха*
А.	*Плафон*
Б.	*Задняя стенка*